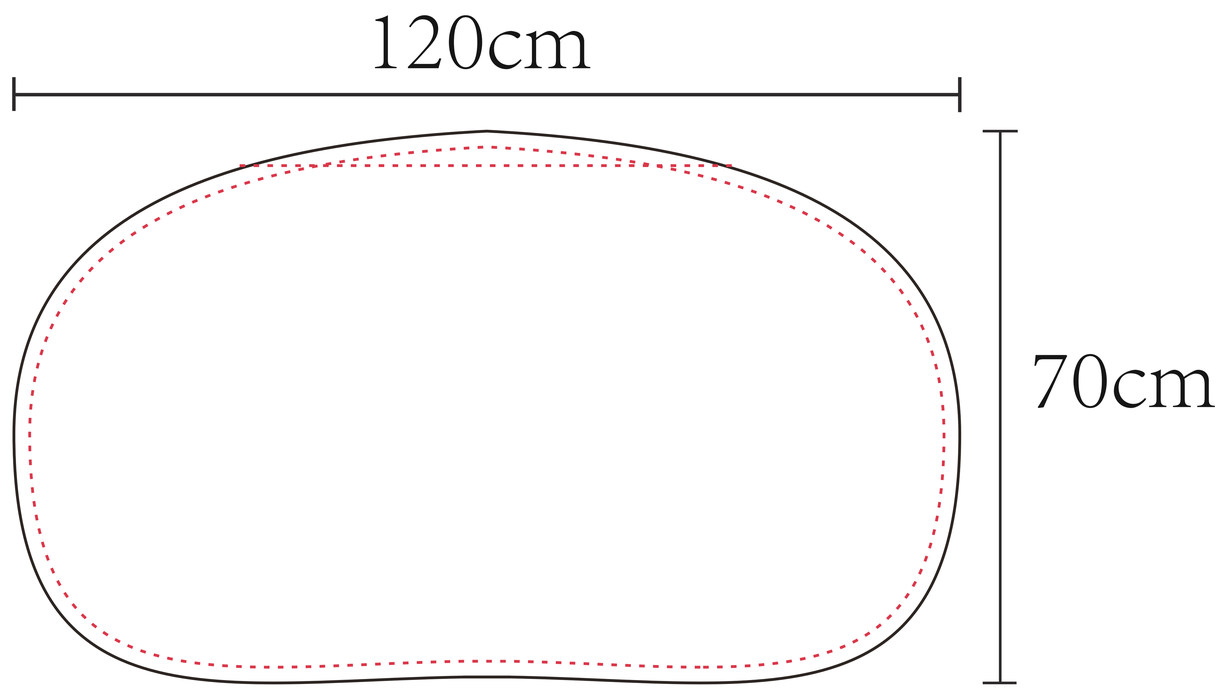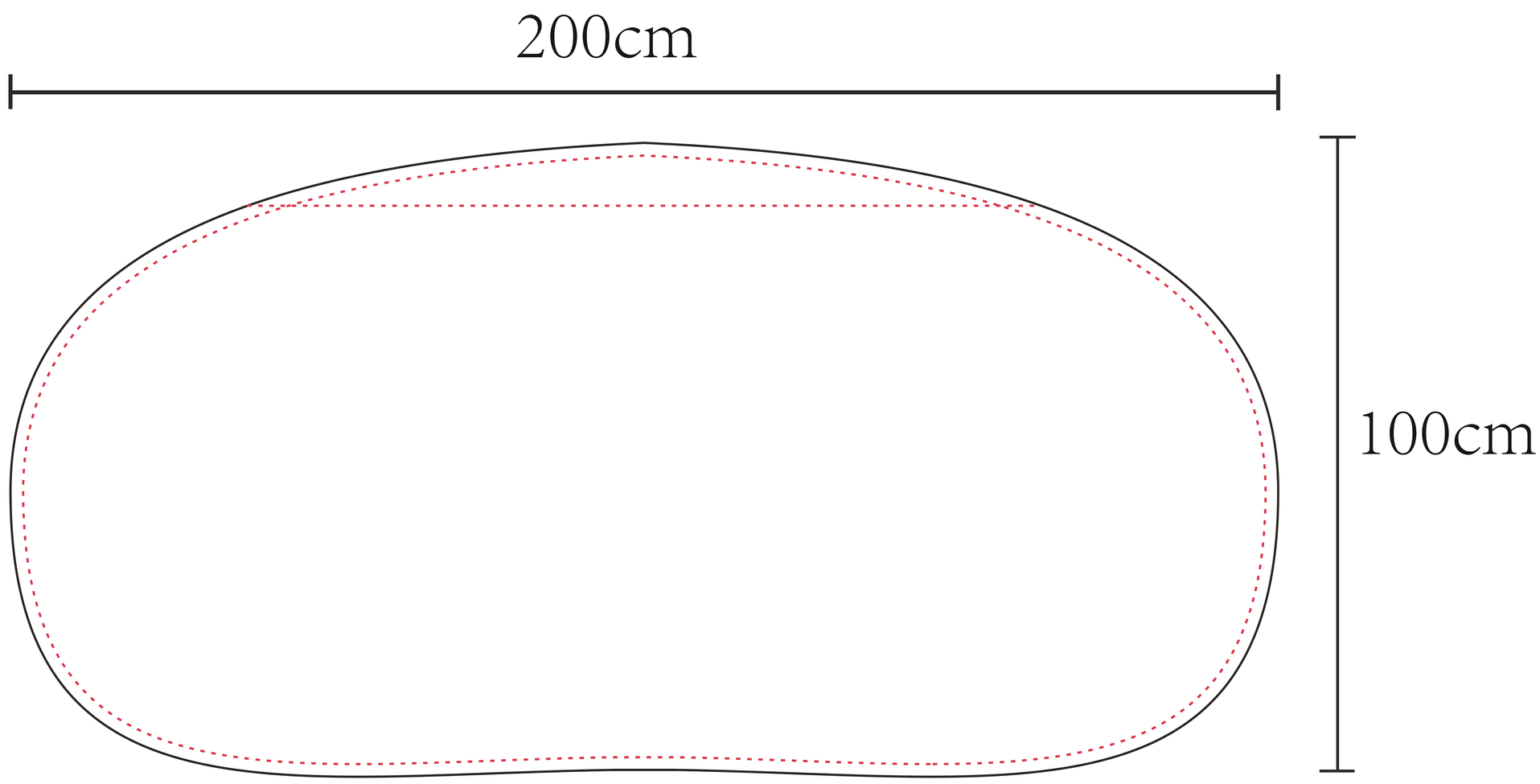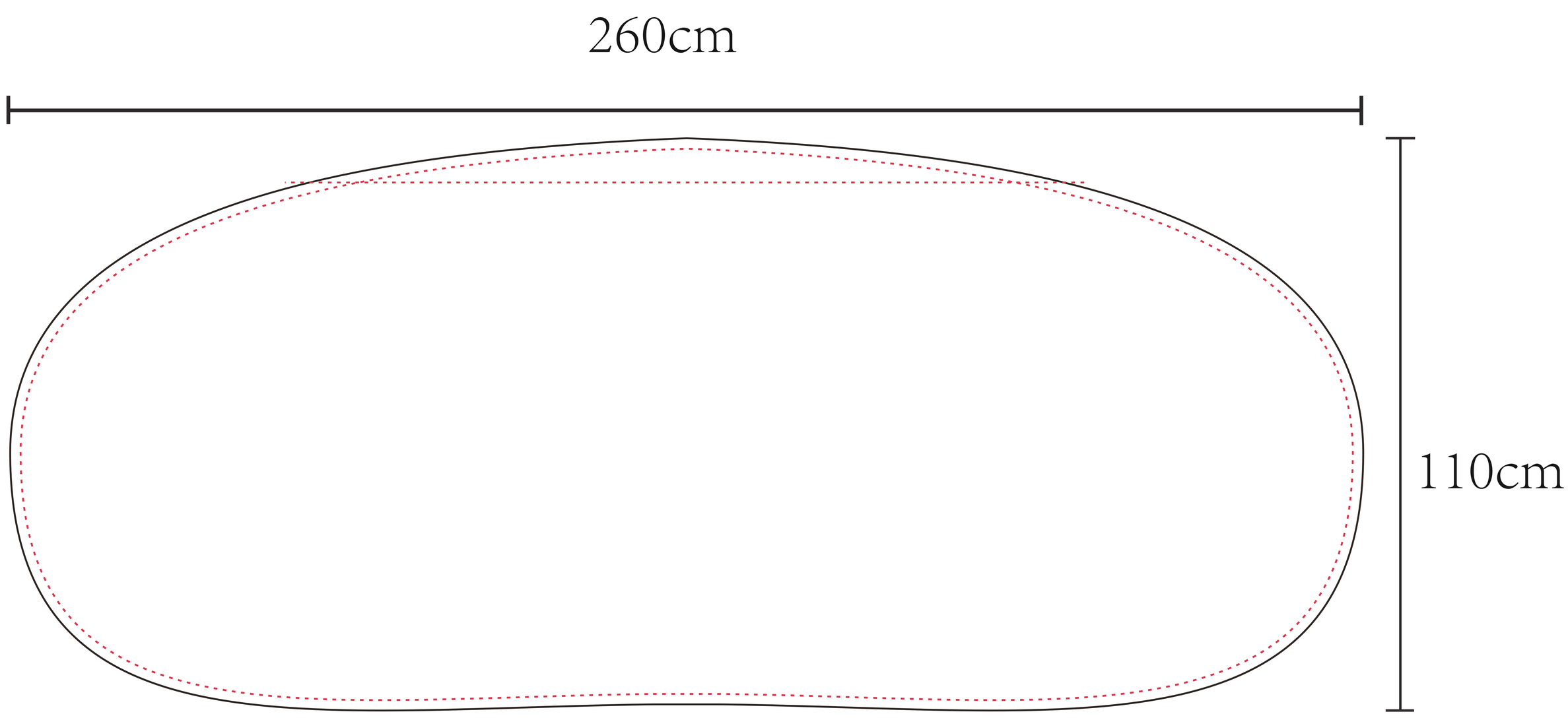OUTLET TAGS CANOPIES